ANAHTAR TESLİMİ GÖTÜRÜ BEDEL TEKLİF MEKTUBU

MERSİN ÜNİVERSİTESİ REKTÖRLÜĞÜ
Yapı İşleri ve Teknik Daire Başkanlığına

İşin adı	MEÜ. Sera perlitli köklendirme masası yapım işi.
Teklif sahibinin adı ve soyadı/ ticaret unvanı	
Uyruğu	
TC Kimlik Numarası[1]	
Vergi Kimlik Numarası	
Adresi	
Telefon ve Faks numarası	

1) Yukarıda adı yer alan işe ilişkin tüm belgeler tarafımızdan okunmuş, anlaşılmış ve kabul edilmiştir. Teklif fiyata dahil olduğu belirtilen tüm masraflar ve teklif geçerlilik süresi de dahil olmak üzere işin dokümanında yer alan tüm düzenlemeleri dikkate alarak teklif verdiğimizi, dokümanda yer alan yükümlülükleri yerine getirmememiz durumunda uygulanacak yaptırımları kabul ettiğimizi beyan ediyoruz.

2) 4734 sayılı Kanunun 4 üncü maddesindeki "yerli istekli" tanımı gereğince yerli istekli durumundayız.

3) işin tamamını Katma Değer Vergisi hariç toplam ... .TL ...Yalnız .... anahtar teslimi götürü bedel üzerinden yapmayı kabul ve taahhüt ederiz.

Adı SOYADI/Ticaret Unvanı –
Kaşe ve İmza[3]

Ekler:
1-Teknik Şartname
2-Sözleşme örneği
3-Malzeme öneri ve onay formu
4-Mesleki faaliyetini gösteren belgeyi (Ticaret Sanayi odası belgesi / Meslek odası belgesi / Ticaret sicil gazetesin' den herhangi biri) Teklif mektubuna eklenecek

Not: Teklifler MEÜ. Yapı İşleri Teknik ve Daire Başkanlığımıza kapalı zarfta imzalı ve kaşeli olarak elden teslim edilmesi gerekmektedir.

[1]Türk vatandaşı gerçek kişiler 11 rakamdan oluşan T.C. Kimlik numaralarını yazacaklardır.
[2]Toplam tutar rakam ve yazı ile para birimi belirtilerek yazılacaktır.
[3]Teklif vermeye yetkili kişi tarafından imzalanacaktır.

PERLİTLİ KÖKLENDİRME MASA İSKELETİ VE ÜZERİNE KÖKLENDİRME HAVUZU YAPILMASI

1. UST GORUNUS (UST PROFIL ISKELET - OLCEK 1:1 mm)

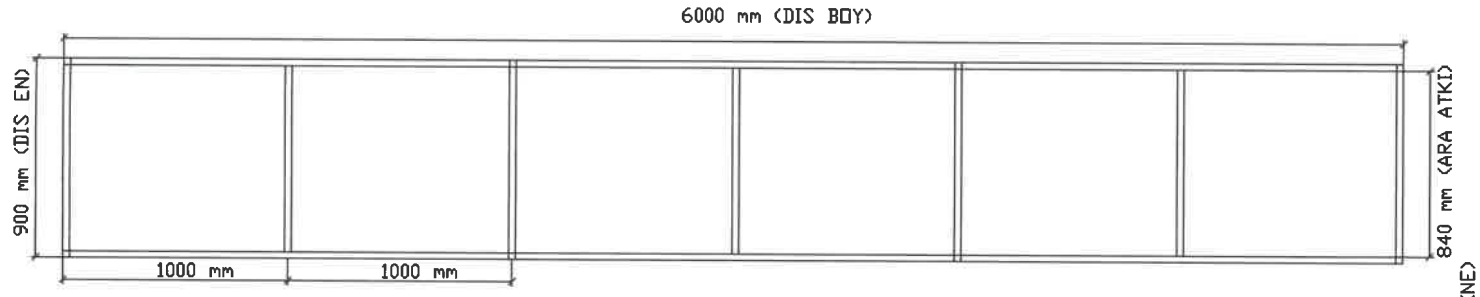

2. ON / YAN GORUNUS (800 mm SABIT YUKSEKLIK - EGIMSIZ)

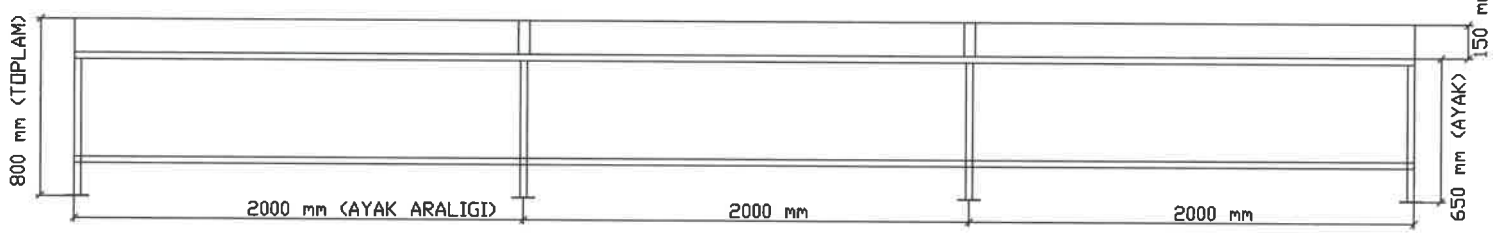

1.5 mm GALVANIZ SAC TEKNE KESIT DETAYI

20 mm UST DUBLE BUKUM

1.5 mm GALVANIZ SAC (ACININ ENI: 1230 mm)

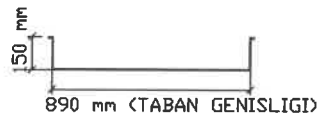

ENINE KESIT (900 x 800 mm)

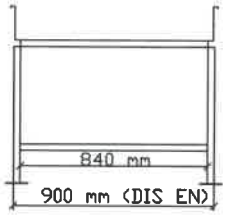

Beriye Başak BOZ
İnşaat Yüksek Mühendisi

Genel Montaj Görünümü

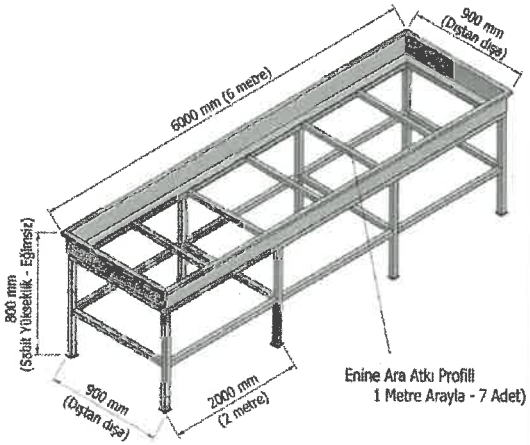

Detaylı Konstrüksiyon ve Parça Listesi

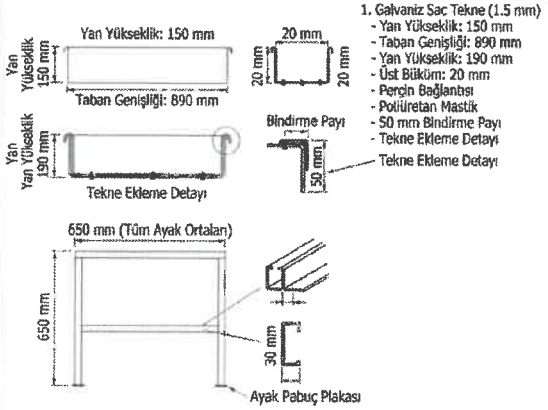

1. Galvaniz Sac Tekne (1.5 mm)
   - Yan Yükseklik: 150 mm
   - Taban Genişliği: 890 mm
   - Yan Yükseklik: 190 mm
   - Üst Bükümü: 20 mm
   - Perçin Bağlantısı
   - Poliüretan Mastik
   - 50 mm Bindirme Payı
   - Tekne Ekleme Detayı

2. Alt Taşıyıcı Konstrüksiyon
   - Toplam Dik Ayak Sayısı: 8 Adet (4 Çift)
   - Dik Ayak Boyu: 650 mm
   - Alt Bağlantı Profili Boyu: 840 mm (4 Adet)
   - Üst Ara Atkı Profili: 7 Adet (1000 mm / 1 Metre Arayla)
   - Ayak Aralığı : 2000 mm (2 Metre Arayla)

Montajı yapıldıktan sonra masa kullanıma hazır hale getirilip Meu Peyzaj Planlama Şube Müdürlüğüne bağlı olan Sera ya teslim edilecektir.

Tüm çelik imalat 2 kat antipas boya+
2 kat sentetik esaslı mat boya ile boyanacaktır.

Kesitlerde ve şemada gösterilen bütün detaylara dikkat edilerek imalat gerçekleştirilecektir.

Birleşim yerleri perçin bağlantıları ile yapılacaktır.

Tekne iç yüzeylerine 2 kat epoksi antikorozif astar uygulanacaktır.

Genel Montaj Görünümü

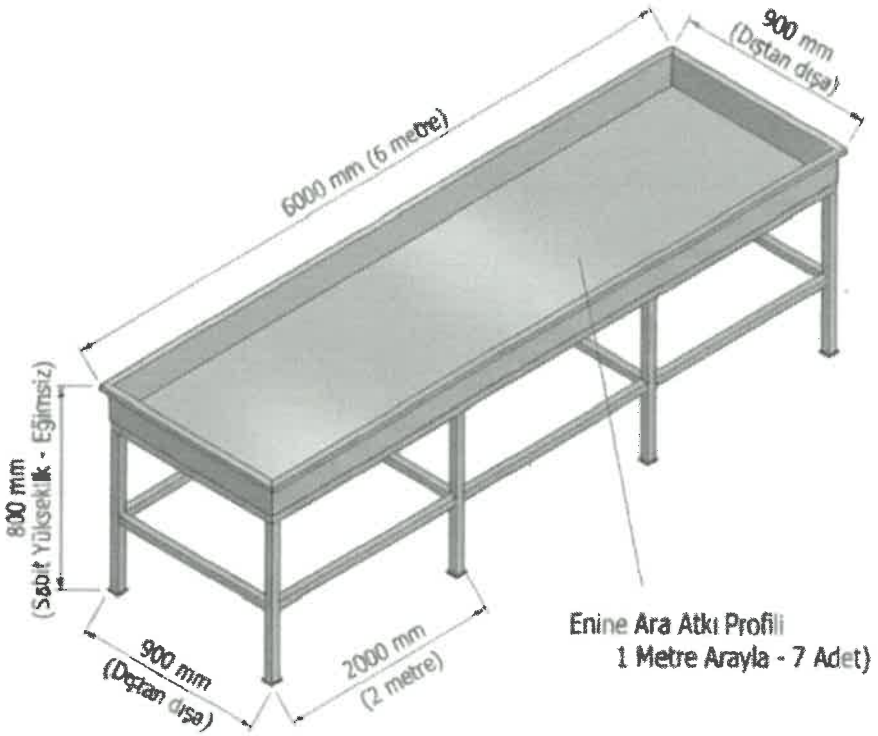

Beşiye Başak BOZ
İnşaat Yüksek Mühendisi

İNŞAAT İŞLERİ TEKNİK ŞARTNAMESİ

Sıra No	1
Poz No	10.200.2452
Tanımı	Alüminyum pop perçin
Birimi	AD
Tarifi	
Sıra No	2
Poz No	10.300.1184
Tanımı	Solvent bazlı epoksi astar (çift bileşenli)
Birimi	LT
Tarifi	
Sıra No	3
Poz No	10.300.2157
Tanımı	Tek bilesenli poliüretan esaslı uv dayanımlı derz dolgu mastigi (310 ml kartuş)
Birimi	AD
Tarifi	
Sıra No	4
Poz No	15.165.1001
Tanımı	Her türlü profil demirlerin münferit veya birleşik olarak hazırlanması ve yerine tespit edilmesi
Birimi	TON
Tarifi	Profil demirlerinin münferit veya birleşik olarak hazırlanması ve yerlerine tespiti için her türlü malzeme ve zayiatı, (perçin, kaynak dâhil) inşaat yerindeki yükleme, yatay ve düşey taşıma, taşıyıcı iskele veya kaldırma tertibatı, boşaltma, işçilik, müteahhit genel giderleri ve kârı dâhil,(boya bedeli hariç) yapılması ve yerine konulması, 1 ton fiyatı: ÖLÇÜ: 1)Kullanılan profil demiri tespit malzemesiyle birlikte boyanmadan önce tartılır. 2)Ancak, idareler lüzum gördüğü takdirde, proje boyutları üzerinden bütün profillerin ve düğüm noktaları levhalarının cetveldeki ağırlıklarına nazaran tartı ağırlığını tahkik edebilir. Bu tartı neticesinde; cetvellere nazaran % 7 ağırlık fazlasına kadar ödeme yapılır. % 7 den fazla ağırlık dikkate alınmaz. Hesap tahkikinde perçin ve civata delikleri dolu alınır. Bu tartı neticesinde bulunan ağırlık cetveldekinden az olması halinde yapılan imalâtın idarece kabul şartıyla tartı esas alınır.
Sıra No	5
Poz No	15.540.1122
Tanımı	Demir yüzeylere iki kat antipas, iki kat sentetik esaslı mat boya yapılması
Birimi	M2
Tarifi	Demir imalat yüzeylerinin zımpara ve tel fırça ile temizlenmesi, 0,091 lt 1.kat, 0,091 lt 2.kat (her kat farklı renkte) antipas sürülmesi, 0,096 lt 1.kat, 0,096 lt 2.kat istenilen renkte sentetik esaslı mat boya ile boyanması, her türlü malzeme ve zaiyatı, işçilik, yüklenici genel giderleri ve kârı dâhil 1 m² fiyatı : Ölçü: a) Mobilyalarda boyanan yüzeyler ölçülür. b) Kapı ve bölmelerde; 1) Telaro kasalı olanlarda; sıvadan sıvaya iki yüzü ölçülür. 2) Kasalı (pervazsız) olanlarda; kasadan kasaya düşey düzlemdeki iki yüzün ölçüsüne kasa alanları dâhil edilir. 3) Kasa ve pervazlı olanlarda pervazdan pervaza iki yüzün ölçüsüne kasa dâhil edilir. 4) Bütün ölçülerde, girinti, çıkıntı ve cam boşlukları ölçüye katılmaz. Pencere kenarında çıta varsa, ölçü buradan alınır. c) Camekân ve pencerelerde; 1)Camekân ve pervazlı pencerelerde; pervaz dışına pervazsız pencerelerde, sıva yüzünden sıva yüzüne olmak üzere düşey düzlemdeki alanı ölçülür. Yalnız bir satıh hesaba alınır, iki satıh boyanır. Cam boşluğu çıkarılmaz, denizlik, kasa ve kenarları mevcut ise ayrıca ölçülerek, alana ilâve edilir. 2) Çift pencerelerde aynen ölçülür, iki pencere arasındaki ahşap kasa ayrı ölçülür ve alan ilâve edilir. Her iki pencerenin iki yüzü boyanır, birer yüzü hesap edilir. Cam boşluğu çıkarılmaz. d) Parmaklık ve korkuluklarda bir yüzün düşey düzlemdeki izdüşüm alanı ölçülür. Boşluk düşülmez. e) Kolon, çatı makası, kiriş, kuranglez ve benzeri demir imalâtta boyanan yüzler ölçülür.

Bedriye Başak BOZ
Yüksek Mühendisi

T.C.
MERSİN ÜNİVERSİTESİ REKTÖRLÜĞÜ
Yapı İşleri ve Teknik Daire Başkanlığı

…… İŞİNE AİT SÖZLEŞME

Madde 1 - Sözleşmenin tarafları
1.1. Bu Sözleşme, bir tarafta **Yapı İşleri ve Teknik Daire Başkanlığı** (bundan sonra İdare olarak anılacaktır) ile diğer tarafta **……** (bundan sonra Yüklenici olarak anılacaktır) arasında aşağıda yazılı şartlar dahilinde akdedilmiştir.

Madde 2 - Taraflara ilişkin bilgiler

2.1. İdarenin:
a) Adı: Mersin Üniversitesi Yapı İşleri ve Teknik Daire Başkanlığı
b) Adresi: Çiftlikköy Mahallesi Üniversite Caddesi 33343 Yenişehir/MERSİN
c) Telefon numarası: 0 324 361 0066
ç) Faks numarası: 0 324 361 0057
d) Elektronik posta adresi:

2.2. Yüklenicinin:
a) Adı, Soyadı/Ticaret unvanı:
b) T.C. Kimlik No:
c) Vergi Kimlik No:
ç) Yüklenicinin tebligata esas adresi:
d) Telefon numarası:
e) Bildirime esas faks numarası:
f) Bildirime esas elektronik posta adresi:

2.3. Her iki taraf, 2.1. ve 2.2. maddelerinde belirtilen adreslerini tebligat adresi olarak kabul etmişlerdir. Adres değişiklikleri usulüne uygun şekilde karşı tarafa tebliğ edilmedikçe, en son bildirilen adrese yapılacak tebliğ, ilgili tarafa yapılmış sayılır.
2.4. Taraflar, yazılı tebligatı daha sonra süresi içinde yapmak kaydıyla, kurye, faks veya elektronik posta gibi diğer yollarla da bildirim yapabilirler.

Madde 3- Sözleşmenin Konusu
3.1. Sözleşmenin konusu; İdarenin ihtiyacı olan proje ve teknik özellikleri teknik şartnamede düzenlenen …….. doğrudan temin dokümanı ile bu sözleşmede belirlenen şartlar dâhilinde Yüklenici tarafından yapımı ve idareye teslimi işidir.
3.2. Sözleşme kapsamında yapılacak olan yapım işinin tanımı:
3.2.1 Yapım İşi-1 Takım
3.3.Bu Sözleşme ile imza altına alınan yapım işi, sözleşme ve eklerinde yer alan düzenlemelere uygun teslim edilecektir.
3.4. Sözleşme imzalanmış olması, idareye yapım işini yapma yükümlülüğü getirmez.

Madde 4 - Sözleşmenin dili
4.1. Sözleşmenin dili **Türkçe** dir.

Madde 5 - Tanımlar
5.1. Bu Sözleşmenin uygulanmasında, 4734 sayılı Kamu İhale Kanunu ve 4735 sayılı Kamu İhale Sözleşmeleri Kanunu ile Yapım İşleri Genel Şartnamesinde ve ihale dokümanında oluşturan diğer belgelerde yer alan tanımlar geçerlidir.

Madde 6 - Sözleşmenin türü ve bedeli
6.1. Bu Sözleşme, anahtar teslimi götürü bedel sözleşme olup, iş kapsamındaki dokümanlar arasında yer alan uygulama projeleri ve bunlara ilişkin mahal listeleri, poz tarifleri, özel ve genel teknik şartnamelere dayalı olarak, işin tamamı için yüklenici tarafından teklif edilen (KDV hariç) **…….. (Yazıyla)** toplam bedel üzerinden akdedilmiştir.
6.2. Yapılan işlerin bedellerinin ödenmesinde, yüklenicinin teklif ettiği toplam bedel esas alınır.

Madde 7 - Sözleşme bedeline dâhil olan giderler
7.1. Taahhüdün yerine getirilmesine ilişkin her türlü vergi, resim, harç, çalıştırılacak personelin 5510 sayılı yasa kapsamındaki sigortalılık giderleri vb giderler ile ulaşım, sözleşme kapsamındaki her türlü sigorta giderleri sözleşme bedeline dâhildir. İlgili mevzuatı uyarınca hesaplanacak Katma Değer Vergisi sözleşme bedeline dâhil olmayıp, İdare tarafından Yükleniciye ödenir. Sözleşmeyle ilgili Damga Vergisi ödeme emri belgesinde belirtilerek Mersin Üniversitesi Strateji Geliştirme Dairesi Başkanlığı'nca tahsil edilecektir.

Madde 8 - Sözleşmenin ekleri
8.1. Sözleşme, ekindeki doküman ve diğer belgelerle bir bütündür, İdareyi ve Yükleniciyi bağlar.

Madde 9 - İşe başlama ve bitirme tarihi
9.1. Sözleşmenin imzalandığı tarihten itibaren yer teslimi yapılarak yer teslim tutanağı düzenlenerek işe başlanır. Doğrudan temin tüm yapım işlerinde Başkanlığımız Peyzaj Planlama Şube Müdürü İle Teknik Bakım Onarım Şube Müdürü yer teslim komisyonu doğal üyesi olup, ilgi şube müdürlerinin onayı alınmadan yer teslimi yapılmaz.
9.2. Yüklenici taahhüdün tümünü, sözleşmenin imzalandığı tarihten itibaren **gün** içinde tamamlamak zorundadır. İşin başladığı tarih sözleşmenin imzalandığı gündür.
9.3. Yüklenici işin bitiminde bir dilekçe ile işin bittiğini idareye bildirecektir. İşin bitim tarihi olarak yüklenicinin dilekçe tarihi esas alınacaktır.

Madde 10 - Ödeme yeri ve şartları
10.1. Yüklenicinin hakedişi Maliye Bakanlığınca onaylanan AFP deki serbest bırakma ilke ve oranlarına göre **Mersin Üniversitesi Strateji Geliştirme Başkanlığınca** ödenir.

Madde 11 - Avans verilmesi şartları ve miktarı
11.1. Bu iş için avans verilmeyecektir.

Madde 12 - Fiyat farkı ödenmesi ve hesaplanması şartları
12.1. Yüklenici, sözleşmenin tamamen ifasına kadar, vergi, resim, harç ve benzeri mali yükümlülüklerde artışa gidilmesi veya yeni mali yükümlülüklerin ihdası gibi nedenlerle fiyat farkı verilmesi talebinde bulunamaz.
12.2. Fiyat farkı hesaplanmayacaktır.
12.3. Sözleşmede yer alan fiyat farkına ilişkin esas ve usullerde sözleşme imzalandıktan sonra değişiklik yapılamaz.

Madde 13 - Montaj, işletmeye alma, eğitim, bakım onarım, yedek parça gibi destek hizmetlerine ait şartlar
13.1. Yüklenici yükleniminde bulunan işin gereği olan her türlü montaj, işletmeye alma, eğitim, bakım onarımı yapmakla yükümlüdür.

Madde 14 - Süre uzatımı verilebilecek haller ve şartları
14.1. Süre uzatımıyla ilgili hususlarda Yapım İşleri Genel Şartnamesi hükümleri uygulanır.

Madde 15 - Sözleşmede değişiklik yapılması
15.1. Sözleşme imzalandıktan sonra, sözleşme bedelinin aşılmaması ve İdare ile Yüklenicinin karşılıklı olarak anlaşması kaydıyla, aşağıda belirtilen hususlarda sözleşme hükümlerinde değişiklik yapılabilir:
a) İşin yapılma yeri,
b) İşin süresinden önce yapılması kaydıyla işin süresi ve bu süreye uygun olarak ödeme şartları.

Madde 16 - Gecikme halinde uygulanacak cezalar ve sözleşmenin feshi
16.1. Bu sözleşmede belirtilen süre uzatımı halleri hariç, Yüklenici sözleşmeye uygun olarak işi süresinde bitirmediği takdirde ihtarda bulunmaksızın gecikme cezası uygulanır.
16.2. Yüklenici sözleşmeye uygun olarak işi süresinde bitirmediği takdirde, gecikilen her gün için **sözleşme bedeli 50.000,00 TL'ye kadar olan sözleşmelerde sözleşme bedelinin %1'i (yüzde bir), sözleşme bedeli 50.000,00 TL ile Doğrudan temin üst sınırına kadar olan sözleşmelerde sözleşme bedelinin %0,5'i (binde beş)** oranında gecikme cezası uygulanır.
16.3. Gecikme cezaları ayrıca protesto çekmeye gerek kalmaksızın Yükleniciye yapılacak ödemelerinden kesilir. Bu cezaların ödemelerinden karşılanamaması halinde Yükleniciden ayrıca tahsilat yapılır.
16.4. Gecikme halinde uygulanacak cezalar dahil sözleşme kapsamında kesilecek cezaların toplam tutarı, hiçbir durumda, ilk sözleşme bedelinin % 15'ini geçemez. Toplam ceza tutarının, ilk sözleşme bedelinin % 15'ini geçmesi durumunda, bu orana kadar uygulanacak cezanın yanı sıra 4735 sayılı Kanunun 20 nci maddesinin (b) bendine göre protesto çekmeye gerek kalmaksızın sözleşme feshedilerek hesabı genel hükümlere göre tasfiye edilir.

Madde 17 - Sözleşmenin feshine ilişkin şartlar
17.1. Sözleşmenin İdare veya Yüklenici tarafından feshedilmesine ilişkin şartlar ve sözleşmeye ilişkin diğer hususlarda 4735 Sayılı Kamu İhale Sözleşmeleri Kanunu ile Yapım İşleri Genel Şartnamesi hükümleri uygulanır.
17.2. Birinci fıkrada sayılanlar dışında, işin herhangi bir aşamasında yüklenici tarafından sözleşmenin feshedilmesi talep edilirse idarece o ana kadar yapılmış olan imalatlara ilişkin herhangi bir ödeme yapılmayacak, durum tutanak altına alınarak İdarenin de uygun görmesi halinde sözleşme feshedilecektir.

Madde 18 - Sözleşme kapsamında yaptırılabilecek ilave işler ve iş eksilişi
18.1. Sözleşme kapsamında yaptırılabilecek ilave işler ve iş eksilişine ilişkin olarak; işin planlanmasından sonra bir ihtiyaç doğması halinde veya planlanan imalatın fenni olarak değiştirilmesinin gerekmesi halinde doğrudan temin limitleri içerisinde kalmak kaydıyla idarece iş artışına veya iş eksilişine gidilebilir.
18.2. İş artışı veya azalışı; tenzilat oranı harcama talep formunda belirtilen KDV hariç bedel ile yüklenicinin teklif ettiği bedelin oranlanmasıyla bulunacak sabit tenzilat oranı üzerinden yapılır. Sözleşmeyi imzalayan yüklenici bu durumu kabul etmiş sayılır.

18.3 Yüklenici iş artışı yapmayı herhangi bir sebeple kabul etmediği durumlarda iş artışını kabul etmediğini dilekçe ile idareye bildirir. İdare iş artışına konu olan kısmı başka bir sözleşme kapsamında farklı bir yükleniciye yaptırabilir. Bu durumda her yüklenici yaptığı kısım ile ilgili işlerden sorumlu olacaktır. Sözleşmeyi imzalayan yüklenici bu durumu kabul etmiş sayılır.

Madde 19 - Teslim, muayene ve kabul işlemlerine ilişkin şartlar
19.1. İşin teknik şartnamesi ve/veya diğer satın alma dokümanlarında bulunmasa dahi yüklenici iş tesliminden önce çıkan her türlü hafriyatı bedel talep etmeksizin kampüs dışına uzaklaştırmak ve iş yerinin temizliğini yaparak İdareye teslim etmek zorundandır.
19.1. İşin yükleniciye teslimi maliyet çalışmalarını yapanlar ve Başkanlıkça oluşturulacak Kabul Komisyonunca birlikte yapılır. Denetim ve kabul işlemleri ise Başkanlıkça oluşturulmuş olan Muayene ve Kabul Komisyonu tarafından yapılır.

Madde 20- İşin Yürütülmesi, İş Sağlığı ve Güvenliği
20.1. Yüklenicinin sözleşme konusu işte çalıştıracağı personelle ilgili sorumlulukları ve buna ilişkin şartlarda, Yapım İşleri Genel Şartnamesi hükümleri uygulanır.
20.2. Yüklenici tüm işyerlerinde iş kazaları ve meslek hastalığı olmaması için 6331 Sayılı İş Sağlığı ve Güvenliği Kanunu ve ilgili yönetmeliklerinde belirtilmiş olan İş Sağlığı ve Güvenliğine ilişkin tüm önlemleri almak ve işyerinde uygulanmakta olan kurallara uymak, her türlü malzeme, araç, gereç ve kişisel koruyucu ekipmanları sağlamak, iş yerinde bulundurmak, işçilerine kullandırmak, alınan önlemlere uyulup uyulmadığını denetlemek zorundadır. İşin devamı sırasında işyerinde yapılacak çalışmalar nedeniyle, işçilerle çevre halkının kazaya uğramalarını, zarar görmelerini ve işlerde zarar ve hasar meydana gelmesini önleyici tedbirlerin alınmasından da yüklenici sorumlu olup alınan bütün tedbirlere rağmen, yüklenicinin yaptığı işlerden dolayı üçüncü şahısların kendilerine veya mallarına hasar verilmesi durumunda oluşan zarardan yine yüklenici sorumludur.

Madde 21- İşin Kapsamında Kullanılacak Yapı Malzemelerine İlişkin Hususlar
21.1. Yüklenici firma; tüm malzeme imalatlarında, imalattan önce idareden malzeme onayı almalıdır. Malzemelerin seçimi esnasında yüklenicinin sunacağı TSE veya TSEK Standartlarına uygun olarak üretilmiş en az 3 (Üç) alternatifli malzeme numunelerinden birini idare seçebileceği gibi, bunların tümünü reddedebilir, yeni malzeme sunulmasını isteyebilir. Aksi takdirde idarece malzeme onayı verilmeyecektir. Yüklenici, malzemeleri iş programlarını aksatmayacak şekilde önceden idarenin onayına sunacak ve meydana gelecek gecikmeden sorumlu olacaktır. Malzeme seçimi idare onayı ile kesinlik kazanacaktır. Onay tutanakları gerektiği takdirde iş bitiminde Kabul Komisyon üyelerine sunulacak şekilde saklanmalıdır. İdare istediği imalat ve malzemelerin testini isteyebilir, yüklenici testi yaptırmak ve ücretini ödemekle mükelleftir. Söz konusu onaylara ilişkin sözleşme dokümanı eki malzeme onay formu kullanılacaktır.

Madde 22 - Anlaşmazlıkların çözümü
22.1. Bu sözleşme ve eklerinin uygulanmasından doğabilecek her türlü anlaşmazlığın çözümünde **Mersin İdari** mahkemeleri ve icra daireleri yetkilidir.

Madde 23- Hüküm bulunmayan haller
23.1. Bu sözleşme ve eklerinde hüküm bulunmayan hallerde, ilgisine göre 4734 sayılı Kanun ve 4735 sayılı Kanun hükümleri, bu Kanunlarda hüküm bulunmaması halinde ise Borçlar Kanunu hükümleri uygulanır.

Madde 24 - Yürürlük
24.1. Bu sözleşme taraflarca imzalandığı tarihte yürürlüğe girer.

Madde 25 - Sözleşmenin imzalanması

25.1. Bu sözleşme **25** maddeden ibaret olup, İdare ve Yüklenici tarafından tam olarak okunup anlaşıldıktan **…../…./……** tarihinde bir nüsha olarak imza altına alınmıştır. Ayrıca İdare, Yüklenicinin talebi halinde sözleşmenin "aslına uygun idarece onaylı suretini" düzenleyip Yükleniciye verecektir.

İdare **Yüklenici**

MALZEME ÖNERİ VE ONAY FORMU

Doküman No:	
İlk Yayın Tarihi:	
Revizyon Tarihi:	
Revizyon No:	
Sayfa No:	

İŞİN ADI			
YÜKLENİCİ			
SÖZLEŞME BEDELİ			
SÖZLEŞME TARİHİ			
İŞİN BİTİŞ TARİHİ			
BAŞVURU NO		BAŞVURU TARİHİ	

YÜKLENİCİ TARAFINDAN İDAREYE İLETİLECEKTİR.

ÖNERİLEN MALZEMENİN YERİ

KABA İNŞAAT	☐	KUVVETLİ AKIM ELETRİK TESİSATI	☐	ALT YAPI	☐
ÇATI	☐	ZAYIF AKIM ELEKTRİK TESİSATI	☐	PEYZAJ	☐
SIVA	☐	MÜŞTEREK TESİSATI	☐	DIŞ CEPHE	☐
TAVAN KAPLAMASI	☐	ISITMA - HAVALANDIRMA TESİSATI	☐	İÇ CEPHE	☐
DUVAR KAPLAMASI	☐	SIHHİ TESİSAT	☐		☐
DÖŞEME KAPLAMASI	☐	İZOLASYON	☐		☐
DOĞRAMA	☐	CAM	☐		☐

ÖNERİLEN MALZEMENİN KULLANILACAĞI YER VE SEÇENEKLERİ

BU BÖLÜM YÜKLENİCİ TARAFINDAN DOLDURULACAKTIR.

MAHAL				TEST RAPOR NO/TARİH	ÖRNEK	KATALOG
SIRA NO	CİNSİ	MARKASI	TİPİ			
1						
2						
3						
4						
5						

ÖNEREN (YÜKLENİCİ)

KONTROL TARAFINDAN SEÇİLECEKTİR.

UYGUN BULUNAN MALZEME SEÇENEKLERİ

MAHAL				TEST RAPOR NO/TARİH	ÖRNEK	KATALOG
SIRA NO	CİNSİ	MARKASI	TİPİ			
1						
2						
3						
4						
5						

Not: İdare Onayı Olmadan Malzeme bağlantısı ve imalatı yapılmayacaktır.

İDARE TARAFINDAN ONAY VERİLECEKTİR.

ONAY
…./…./20..
İLGİLİ YAPI DENETİM GÖREVLİSİ

Hazırlayan

İŞ YERİ TESLİM TUTANAĞI

İŞİN	İŞİN ADI			
	YÜKLENİCİ			
	YERİ			
	SÖZLEŞME BEDELİ		SÖZLEŞME TARİHİ	

Aşağıda imzaları bulunan ……..……, ..., …… ile Yüklenici Firma …….. 2026 Yılı …… Ayının …..'si ……. günü yapılacak işler hakkında gerekli teknik bilgiler verilerek çalışılacak iş kısımlarının yerleri,

İşe Başlama: …./…/2026 …….. ...

.....
.....
.....
.....
.....
.....
.....
.....
.....
.....
.....
.....
.....
.....
.....
.....
.....
.....
.....
.....
.....
.....
.....
.....
.....
.....
.....
.....
.....

Yükleniciye gösterilmiş ve teslim edilmiş olduğuna dair bu tutanak (2) nüsha olarak düzenlendi.

	KONTROL TEŞKİLATI	YÜKLENİCİ	KONTROL AMİRİ
ADI SOYADI İMZA, MÜHÜR TARİH			…/…/2026